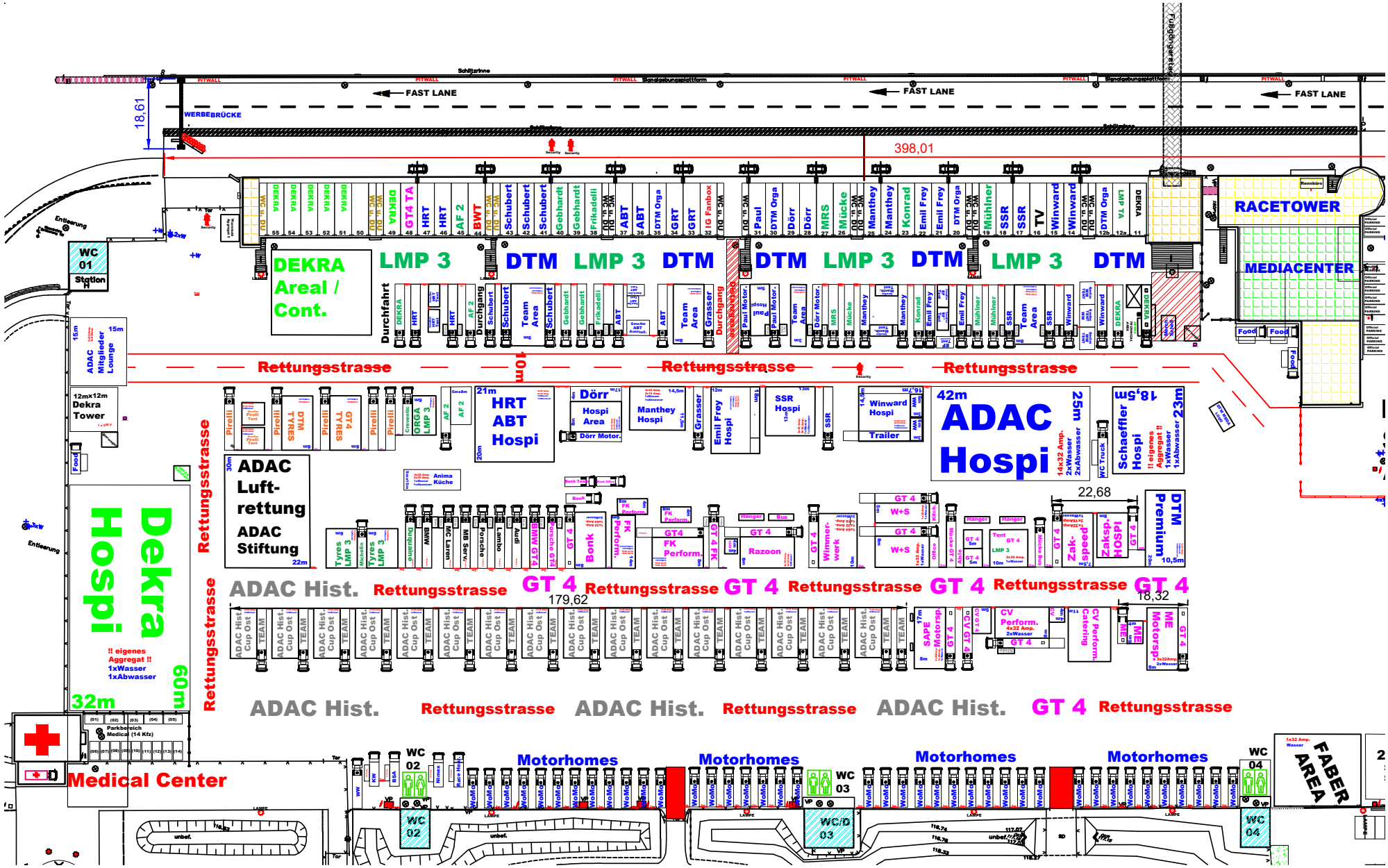
FAST LANE
FAST LANE
FAST LANE
WERBEBRÜCKE
18,61
398,01
RACETOWER
MEDIACENTER
DEKRA Areal / Cont.
LMP 3
DTM
LMP 3
DTM
DTM
LMP 3
DTM
LMP 3
DTM
Rettungsstrasse
Rettungsstrasse
Rettungsstrasse
ADAC Mitglieder Lounge
12mx12m Dekra Tower
Dekra Hospi
!! eigenes Aggregat !!
1xWasser
1xAbwasser
ADAC Luft-rettung ADAC Stiftung
HRT ABT Hospi
Dörr Hospi Area
Manthey Hospi
Grasser
Emil Frey Hospi
SSR Hospi
Winward Hospi
Trailer
ADAC Hospi
Schaeffler Hospi
Premium
22,68
ADAC Hist.
Rettungsstrasse
GT 4
179,62
Rettungsstrasse
GT 4
Rettungsstrasse
GT 4
Rettungsstrasse
GT 4
18,32
ADAC Hist.
Rettungsstrasse
ADAC Hist.
Rettungsstrasse
ADAC Hist.
GT 4
Rettungsstrasse
Medical Center
Motorhomes
Motorhomes
Motorhomes
Motorhomes
WC 02
WC 03
WC 04
FABER AREA

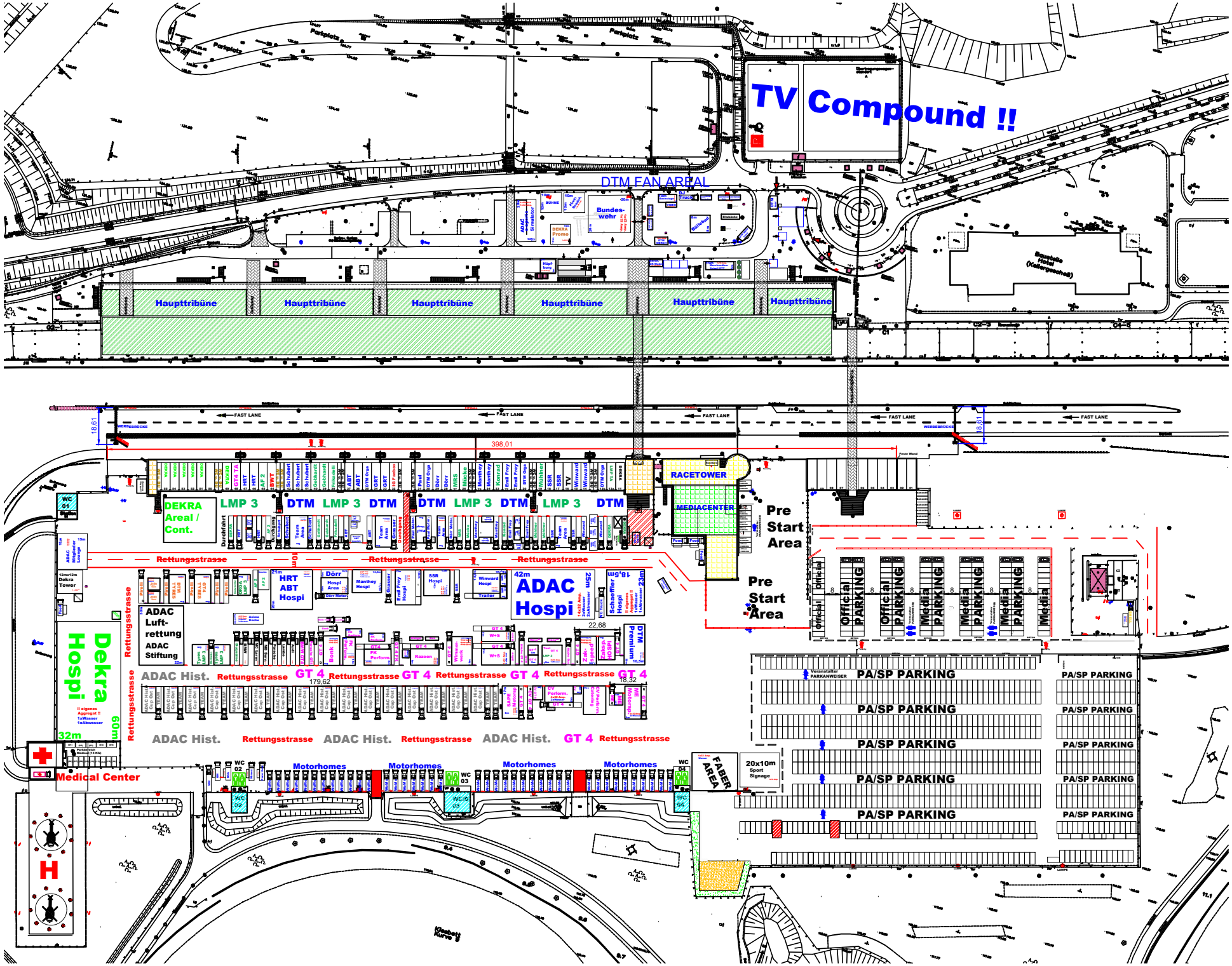
TV Compound !!
DTM FAN AREAL
Bundes-wehr
Haupttribüne
Haupttribüne
Haupttribüne
Haupttribüne
Haupttribüne
Haupttribüne
Parkplatz
Parkplatz
FAST LANE
FAST LANE
FAST LANE
FAST LANE
398,01
18,61
18,61
RACETOWER
MEDIACENTER
Pre Start Area
Pre Start Area
DEKRA Areal / Cont.
LMP 3
DTM
LMP 3
DTM
DTM
LMP 3
DTM
LMP 3
DTM
Rettungsstrasse
Rettungsstrasse
Rettungsstrasse
HRT ABT Hospi
Dörr Hospi Area
Manthey Hospi
Emil Frey Hospi
SSR Hospi
Winward Hospi
Trailer
ADAC Hospi
Schaeffler Hospi
ADAC Luft-rettung ADAC Stiftung
Dekra Hospi
Dekra Tower
Medical Center
ADAC Hist.
GT 4
Rettungsstrasse
179,62
22,68
18,32
Motorhomes
Motorhomes
Motorhomes
Motorhomes
WC 01
WC 02
WC 03
WC 04
FABER AREA
20x10m Sport Signage
Official
Official PARKING
Media
Media PARKING
PA/SP PARKING
Kiesbett Kurve 9